STEULA

Aprimorando Sempre

PISTOLA PARA PINTURA - BC 73

Manual do Usuário - versão Junho / 2022

Aplicações e Especificações

A PISTOLA PARA PINTURA BC 73 é uma pistola de uso geral, sendo apropriada para pintura em serralherias, oficinas mecânicas, indústria moveleira e também para quem deseja fazer a pintura de manutenção de sua própria residência e de outros bens de forma econômica e sem complicações.

É uma ferramenta que confere rapidez e agilidade ao processo de pintura sendo indicada para trabalhos em regime de média produção. Possui regulagem de abertura do leque o que permite trabalhar em áreas mais largas ou mais estreitas. Também possui regulagem do fluxo de tinta.

Pode trabalhar na aplicação de tintas, primers, vernizes e colas, sendo uma ferramenta que proporciona ótimos resultados e excelente custo-benefício.

Dados técnicos :

- Consumo de ar =
  Modelo BC 73-15 = 4 PCM a 40 PSI
  Modelo BC 73-20 = 5 PCM a 40 PSI
- Material do corpo = alumínio
- Volume da caneca = 600 ml
- Peso = 430 gramas
- Rosca entrada ar = 1/4 BSP
- Pressão trabalho = 30 a 50 PSI
- Material do bico e agulha = aço inoxidável
- Material da caneca = Plástico Prolipropileno
- Diâmetro bico interno =
  1,5 ou 2,0 mm (vide embalagem)

Instalação, Operação e Cuidados

1) Monte a caneca na pistola aplicando um aperto moderado.
2) Conecte a pistola para pintura a uma fonte de ar comprimido, ajustando a pressão entre 30 e 50 PSI através do uso de um regulador de pressão (não-fornecido). Assegure-se que o ar comprimido esteja seco e limpo.
3) Dilua a tinta conforme orientação de seu fabricante e coloque a tinta na caneca da pistola.
4) Use uma máscara de proteção para evitar inalação de tinta e solvente.
5) Não pinte próximo a fontes de calor ou em área onde a névoa produzida pelo processo de pintura possa ser prejudicial.
6) Regule o fluxo de tinta através do botão de ajuste No. 895 localizado na parte traseira da pistola para pintura.
7) Regule o leque através do botão lateral componente do conjunto No. 890, situado na face lateral da pistola.
8) Durante a pintura, a pistola deve ficar sempre perpendicular à superfície a ser pintada e o movimento de vai-e-vem deve ser retilínio e nunca em forma de arco. O padrão de pintura depende da distância entre a pistola e a superfície a ser pintada, que deve ser mantida constante. Encontre a distância ideal, geralmente entre 15 e 20 cm. O pintor deve efetuar movimentos de modo que cada passagem com a pistola cubra metade da aplicação anterior.

Manutenção, Limpeza e Lubrificação

Após o uso deve ser feita a limpeza e lubrificação da pistola, conforme os passos a seguir :
1) Retire a tinta da caneca e limpe com o solvente da tinta, usando um pincel. Descarte o solvente sujo de tinta.
2) Adicione solvente na caneca e tampe a saída do ar com o dedo envolvido em um filme plástico ou uma rolha e aperte o gatilho para que o ar retorne à caneca, removendo camadas de tinta aderidas às paredes internas da pistola. Descarte o solvente sujo.
3) Adicione solvente na caneca, funcione a pistola algumas vezes até sair solvente limpo.
4) Retire a capa do ar e lave-a com uma escova ou pincel macios. Se necessário, mergulhe-a em um recipiente com solvente. Jamais use arame ou objetos pontiagudos, pois eles certamente danificarão a peça, comprometendo posteriormente o jato da pistola.
5) Limpe o corpo da pistola apenas com um pano ou pincel embebido em solvente. Nunca mergulhe o corpo no solvente, pois este danifica as vedações no interior do produto.
6) Caso necessite retirar o bico, faça-o após retirar a agulha ou enquanto mantém a o gatilho puxado totalmente para trás, a fim de proteger o assento da agulha.
7) Feita a limpeza, lubrifique a pistola pondo graxa de silicone sobre as partes móveis. Recomendamos não usar óleo ou graxa derivados de petróleo.
8) Não aplique graxa ou óleo em áreas de passagem de tinta para evitar contaminação.

Problemas que podem ocorrer e suas causas

PROBLEMA	POSSÍVEIS CAUSAS
A tinta sai de forma espirrada ou falhada (intermitente)	Pouca tinta na caneca, tinta não-filtrada, bico solto, vedação dianteira da agulha danificada, bico e agulha sujos, vedação do bico danificada.
Jato torto para a direita ou esquerda	Furos da capa de ar estão sujos ou obstruídos ou a capa de ar danificada
Bico ou jato ovalizado	A capa do ar está obstruída no orifício central.
Vazamento de tinta no bico	Bico solto ou sujeira entre bico e agulha ou bico e agulha com desgaste
Vazamento de tinta na vedação dianteira da agulha	Vedação dianteira da agulha se danificou ou está ausente
Atomização incorreta	- Pressão do ar na entrada muito baixa ou material muito viscoso - Pressão do ar na entrada muito alta ou material de viscosidade muito baixa

Pistola para pintura BC 73 - Manual do Usuário

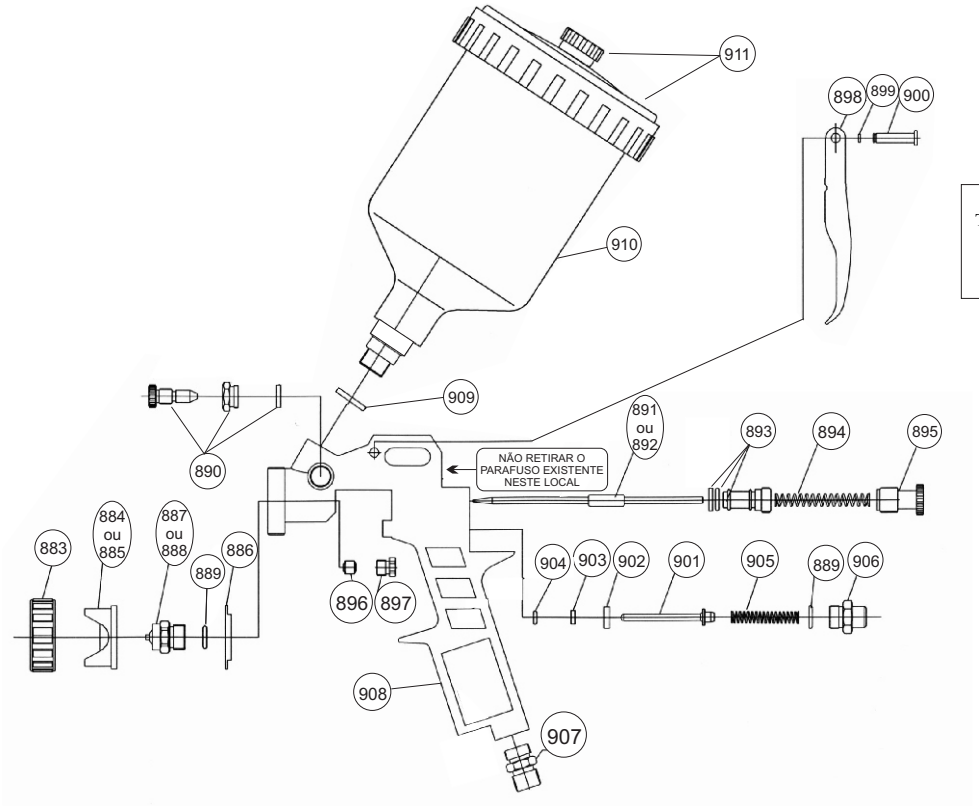

STEULA EQUIPAMENTOS LTDA
Tel : (19) 3893-2466 / 3893-5291 / 3893-2610
www.steula.com.br
steula@steula.com.br
SKYPE: assistencia@steula.com.br

PISTOLAS PARA PINTURA
STEULA
ASSISTÊNCIA TÉCNICA AUTORIZADA

CÓDIGO	DESCRIÇÃO	CÓDIGO	DESCRIÇÃO
		899	Anel de trava
883	Porca da capa	900	Eixo do gatilho
884	Capa da pistola BC 73-15	901	Pino da válvula
885	Capa da pistola BC 73-20	902	Guarnição da válvula
886	Dispersor de ar	903	Vedação do pino da válvula
887	Bico interno de 1,5 mm	904	O´ring de vedação do pino da válvula
888	Bico interno de 2,0 mm	905	Mola do pino da válvula
889	Vedação do bico	906	Parafuso tampão do pino da válvula
890	Conjunto de regulagem do leque	907	Conexão de entrada de ar
891	Conjunto da agulha 1,5 mm	908	Corpo da pistola BC 73
892	Conjunto da agulha 2,0 mm	909	Arruela de vedação da caneca
893	Conjunto do assento da mola	910	Caneca 600 ml
894	Mola da agulha	911	Conjunto da tampa da caneca 600 ml
895	Parafuso regulador de fluxo de tinta	KIT15BC73	Bico 1,5 mm + agulha 1,5 mm + vedação do bico + vedação da agulha
896	Vedação da agulha		
897	Parafuso da vedação da agulha	KIT20BC73	Bico 2,0 mm + agulha 2,0 mm + vedação do bico + vedação da agulha
898	Gatilho		

Assistência Técnica

Asseguramos ao primeiro comprador deste produto garantia pelo prazo de 6 (seis) meses contados a partir da data da compra, conforme Nota Fiscal emitida pelo revendedor e apresentada pelo comprador, contra defeitos de material e fabricação, assim detectados por exames técnicos feitos pela STEULA ou por sua rede de assistência técnica autorizada. Esse prazo de garantia considera o prazo legal previsto no Código de Defesa do Consumidor para bens duráveis (3 meses) mais o prazo adicional de 3 (meses) concedidos pela fábrica, totalizando 6 meses.

A garantia não cobre defeitos ou problemas ocasionados por inobservância das instruções contidas neste Manual do Usuário, por reparos efetuados por pessoa não-autorizada, quedas acidentais ou mau uso do produto, utilização de ferramentas inadequadas nas desmontagens e montagens da pistola, emprego de componentes que não sejam originais de fábrica, ressecamento de vedações e outros problemas causados por lubrificação ou limpeza inadequadas ou insuficientes e desgastes ocasionados pelo uso de tintas abrasivas e/ou corrosivas. Reservamo-nos o direito de, a qualquer tempo e sem aviso prévio, revisar ou alterar quaisquer características de projeto de nossos produtos sem que isto incorra em qualquer responsabilidade ou obrigação de nossa parte.

No caso de problemas, dirija-se ao Posto de Assistência Técnica mais próximo (consulte relação completa em www.steula.com.br).

STEULA